Montagehandleiding
Meerpuntssluiting
5040 cilinderbediening
5060 krukbediening

nemef.nl



SKH 98-8 | SKH 98-8 | SKG | POLITIE KEURMERK VEILIG WONEN

Montagetips

- Voor een efficiënte en foutloze montage adviseren wij gebruik te maken van freesapparatuur. Voor montage met behulp van boor en beitel zie www.nemef.nl
- Gebruik houtschroeven van A-kwaliteit zoals van Heco, ABC of Spax.
- Alle schroeven voorboren met een boor kleiner dan de kerndiameter van de schroef en minimaal de halve schroeflengte diep.
- Alle schroeven niet meer dan handvast aandraaien.
- Gaten voor veiligheidsbeslag bij voorkeur van twee zijden boren om beschadiging van het deurblad te voorkomen.

Inbraakwerend-heidsklasse	Houtsoort deur	Houtschroeven t.b.v. slot (minimaal)
SKH 98-8	loofhout	4 x 40 mm
	naaldhout	
SKH 98-8	loofhout	4,5 x 45 mm*

* SKH-gecertificeerd

Part of Yale

Controleer of de stand van de dagschoot overeenkomt met de draairichting van de deur. De dagschoot zo nodig omkeren volgens onderstaande figuur.

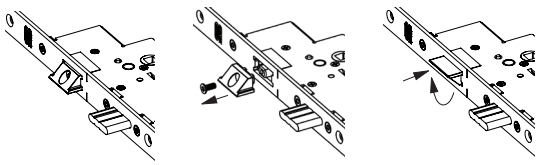

Sluitnaad tussen deur en kozijn.

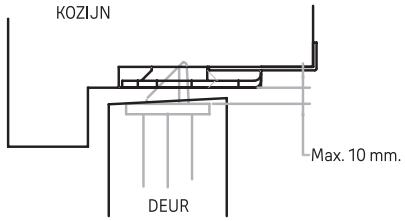

Productmatrix

Meer-punts-sluiting	Hoofd sluitkom en sluitplaat	Bijzet-sluitkom 2x	Of sluit-garnituur compleet	Bevestigings-materiaal	Cilinder-schroef lengte
5040 5060	VS 5002 U 35-50 of VS 5002 U 50-60	VS 5105 of VS 5005	VPM 5012	3 st. 4,5 x 40 mm* 2 st. 4,5 x 50 mm*	70 - 80 mm

* SKH gecertificeerd

Voorplaat afmeting	Maat A	Maat B	Maat C
1700	706.8	744.2	839.8
17072	765.6	722	908
1950	706.8	994.2	839.8
2090	765.6	1080	908

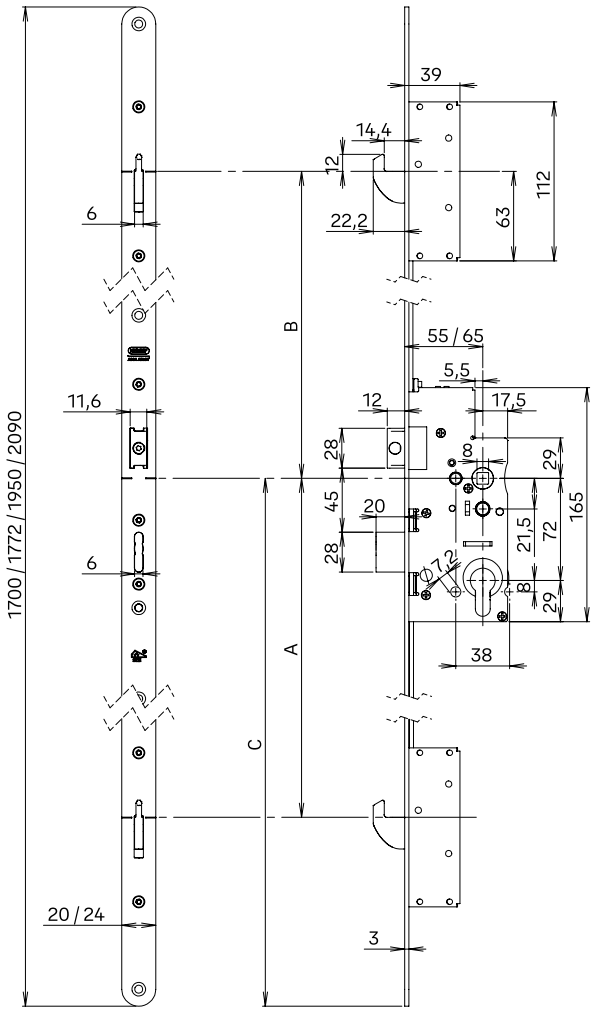

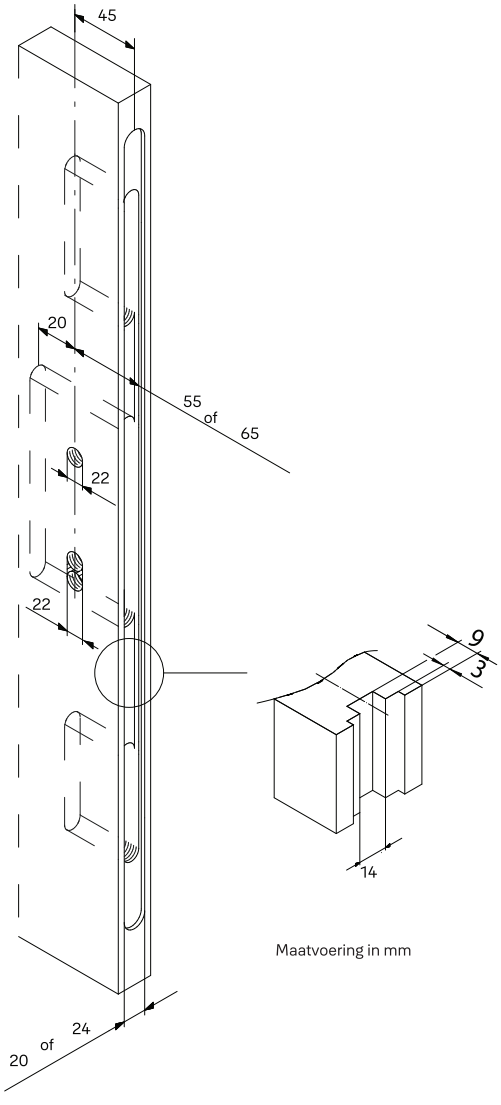

Maatvoering in mm

Part of Yale

Waarschuwing

- Houd het slot schoon en vermijd contact met houtsnippers, zand en vuil en verfresten.
- Gebruik alleen geadviseerde onderdelen en werk volgens de aangegeven methode.
- Boor niet door het slot.
- Slot niet overschilderen.
- Oppervlakken niet beschadigen.
- Slot niet openen.
- Gebruik geen olie als smeermiddel, dit verdunt het aanwezige vet in het slot.
- Oefen geen hoge krachten uit op het slot.
- Artikel 5040 of 5060 toepassen met deurbeslag met aan beide zijden een deurkruk die zowel omhoog als omlaag bewogen met kunnen worden.
- Haal slot uit de deur bij boren van patentgaten.
- Controleer de werking van het slot met geopende deur.
- Gebruik geen bouwsleutel.

Uitsluitingen van garantie

- Vervuiling in het product door externe invloeden zoals, stof, modder etc.
- Het product is door derden gedemonteerd.
- Schade als gevolg van door het slot boren.
- Schade ontstaan door verven of door verf- en/of cementresten
- Beschadigingen aan laklagen of anodisatielagen als gevolg van onzorgvuldig handelen.
- Schade aan het product ontstaan tijdens transport of opslag buiten de verantwoordelijkheid van ASSA ABLOY Nederland B.V.
- Reparaties van producten door derden.
- Bij gebruik van andere dan door ASSA ABLOY Nederland B.V. meegeleverde of geadviseerde onderdelen.
- Schade onstaan door ondeskundig handelen, geweld of een inbraak.
- Natuurrampen, oorlogssituaties of blikseminslag.

Garantie

- De wettelijke garantietermijn en de algemene verkoopen leveringsvoorwaarden van ASSA ABLOY Nederland (www.assaabloy.nl) zijn van toepassing.

Afvoer en recycling

- Leef de geldende voorschriften in verband met het milieu na.
- Recycling volgens EPD (Environmental Product Declaration).
- Verpakkingsmaterialen moeten opnieuw worden gebruikt.
- Het slot kan als oud metaal opnieuw worden gebruikt.
- Het slot kan worden gerecycled als schroot.

Gebruik en onderhoud

Bediening cilinderbediende sluiting

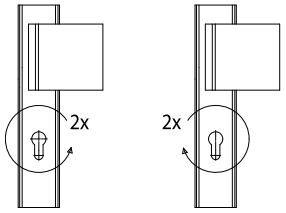

Vergrendelen Ontgrendelen

Bediening krukbediende sluiting

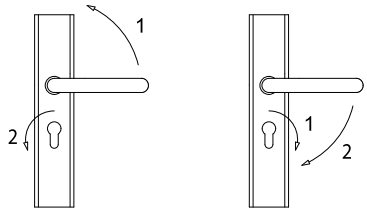

Vergrendelen Ontgrendelen

Onderhoud
Reinig contactvlakken van de sluitpunten en de sluitplaten regelmatig en smeer ze met zuurvrije Vaseline of een slotspray zoals Nemef SNEL.

Ga voor een uitgebreid overzicht van onze handleidingen naar:
www.assaabloy.com/nl/nl/service/downloads/manuals

P0006686152-001-001/B Alt. id. A0003306316 Technische wijzigingen en veranderingen voorbehouden.