D172

Pendeltür-Rollfalle

D172

Einsteck-Rollfalle mit Messing-Rollfalle, vernickelt, Rollfalle verstellbar. Stulpe und Schließblech (D011) alufinish lackiert.

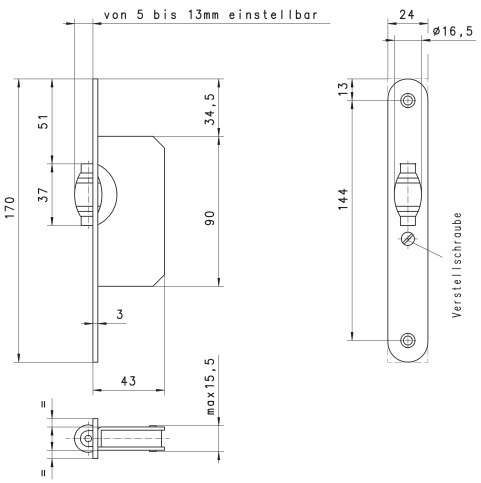

Stulpoberfläche (OF=)	Nirosta matt	Falle poliert vernickelt