Schließbleche

6600-Serie

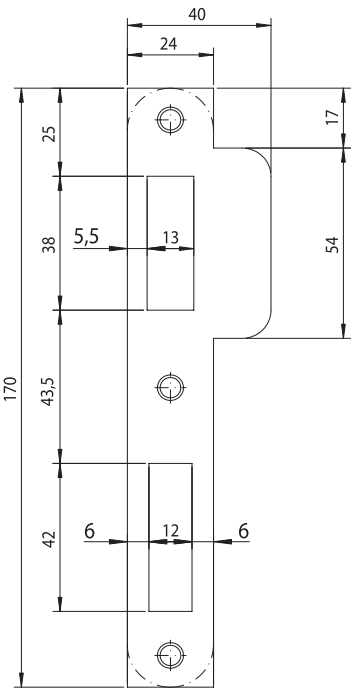

P6602 (abgerundet oder kantig)

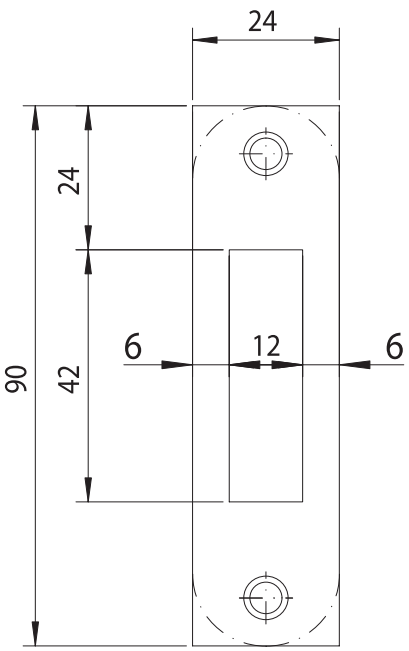

P6622 (abgerundet oder kantig)

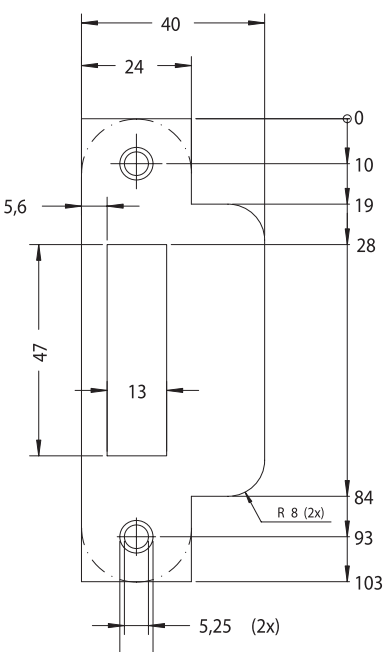

P6632 (abgerundet oder kantig)